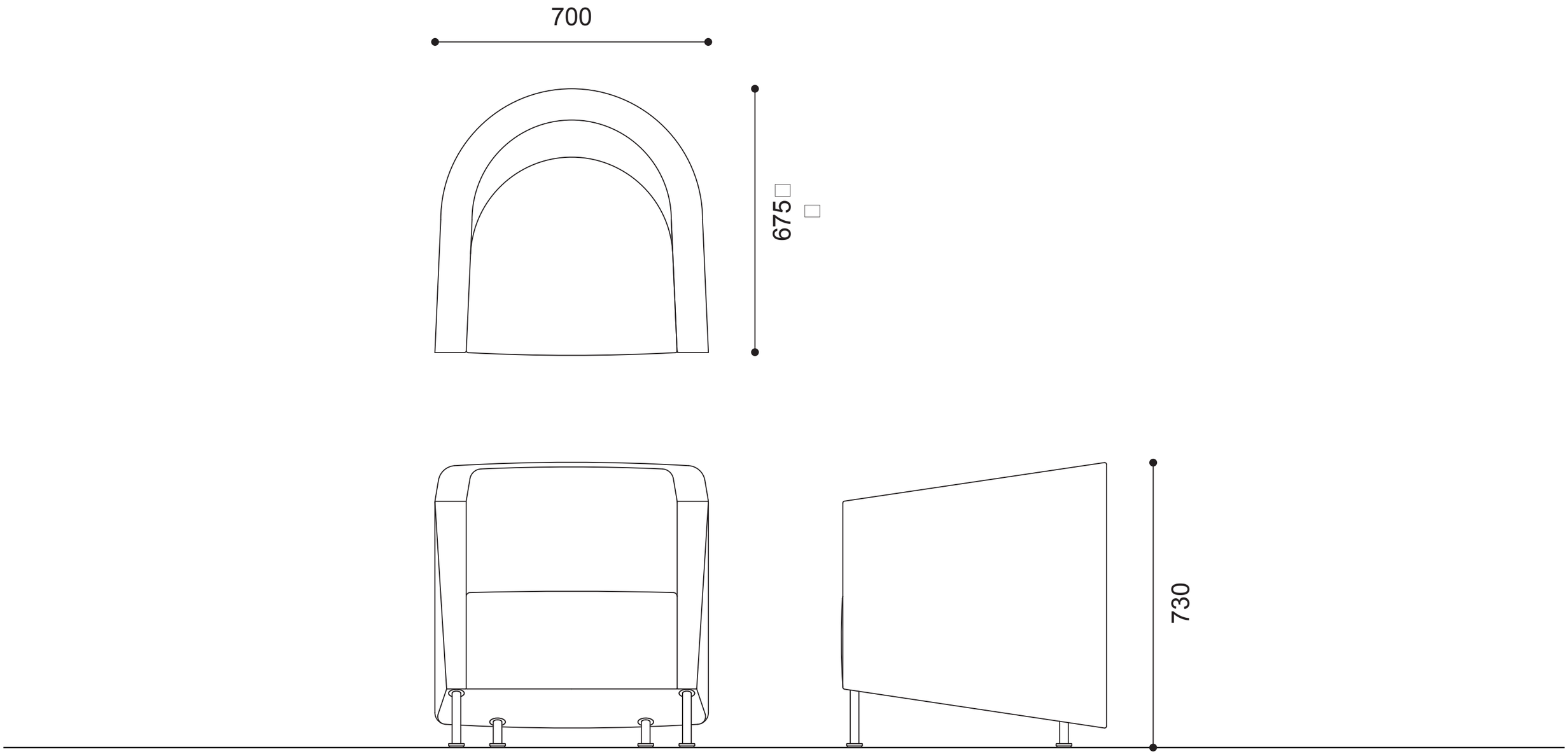
700
675
730