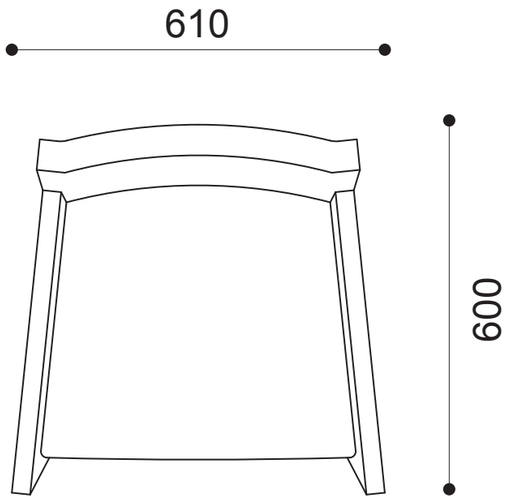
610
600

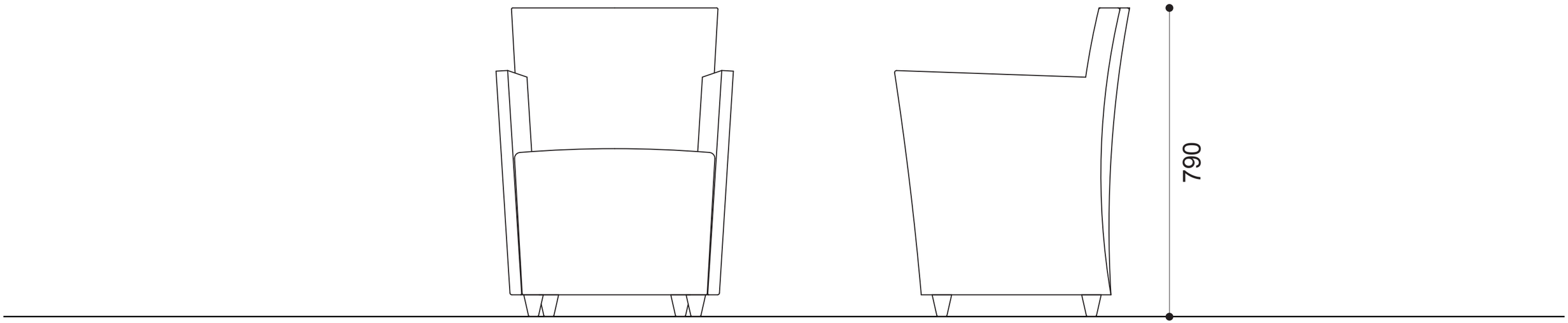
790