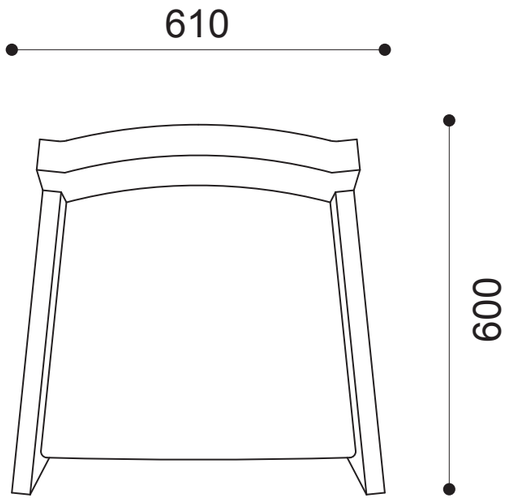
610
600

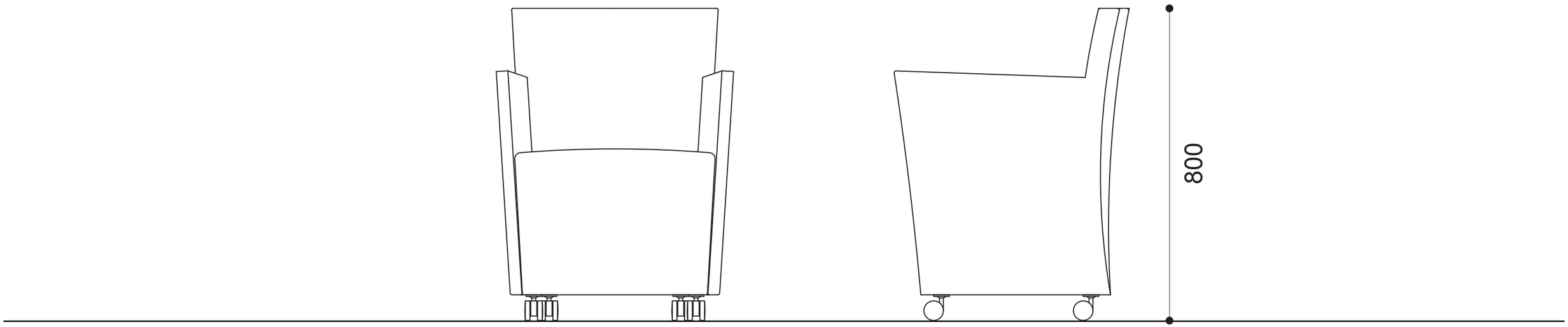
800