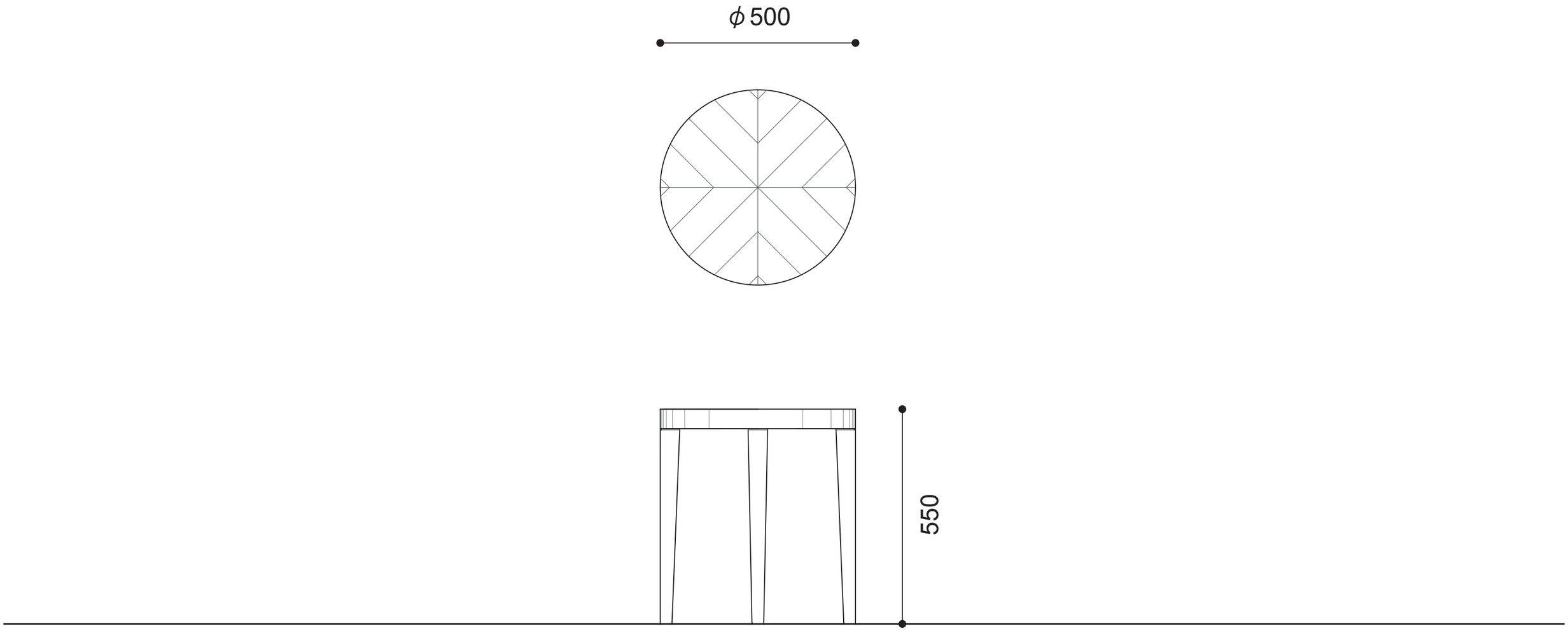
ϕ500
550